Easy – Visfat

Enkel, hurtig og fleksibel kontrol af fedtprocent

MESTERMØDE 2012

Formål:
Udvikle et multispektralt visionudstyr til måling af fedt-procenten i ferske hakkede kødprodukter.

Kunderne:
- Slagterforretninger
- Supermarkeder med egen slagterafdeling
- Mindre engros-virksomheder
- Stikprøvekontrol

TEKNOLOGISK INSTITUT
DMRI

MESTERMØDE 2012

Teknologi:
6 forskellige bølgelængder og ét kamera

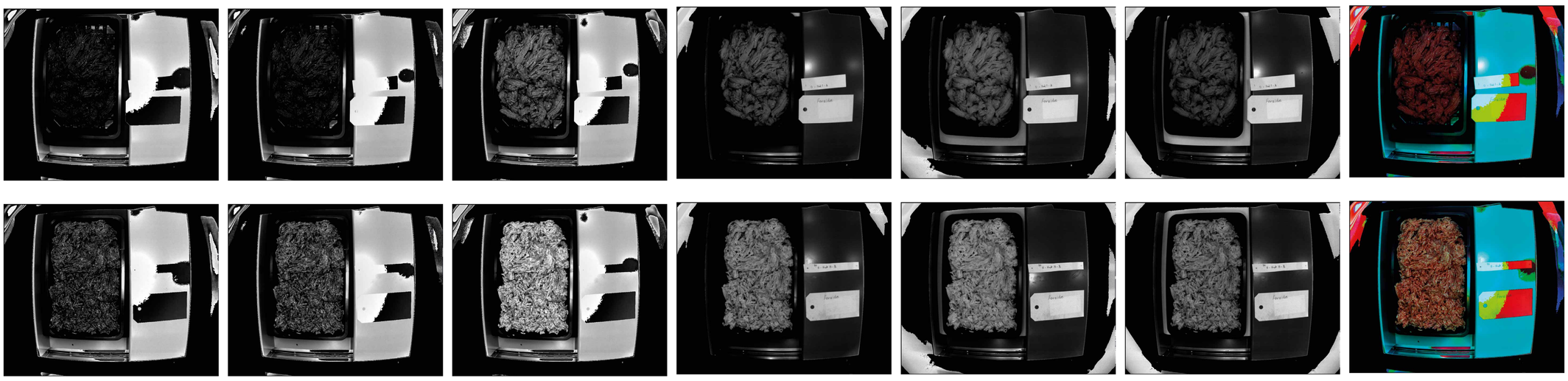

Blå | Grøn | Gul | Rød | Nir850 | Nir950 | RGB

Måling:
700 gram kød
Kødbakke

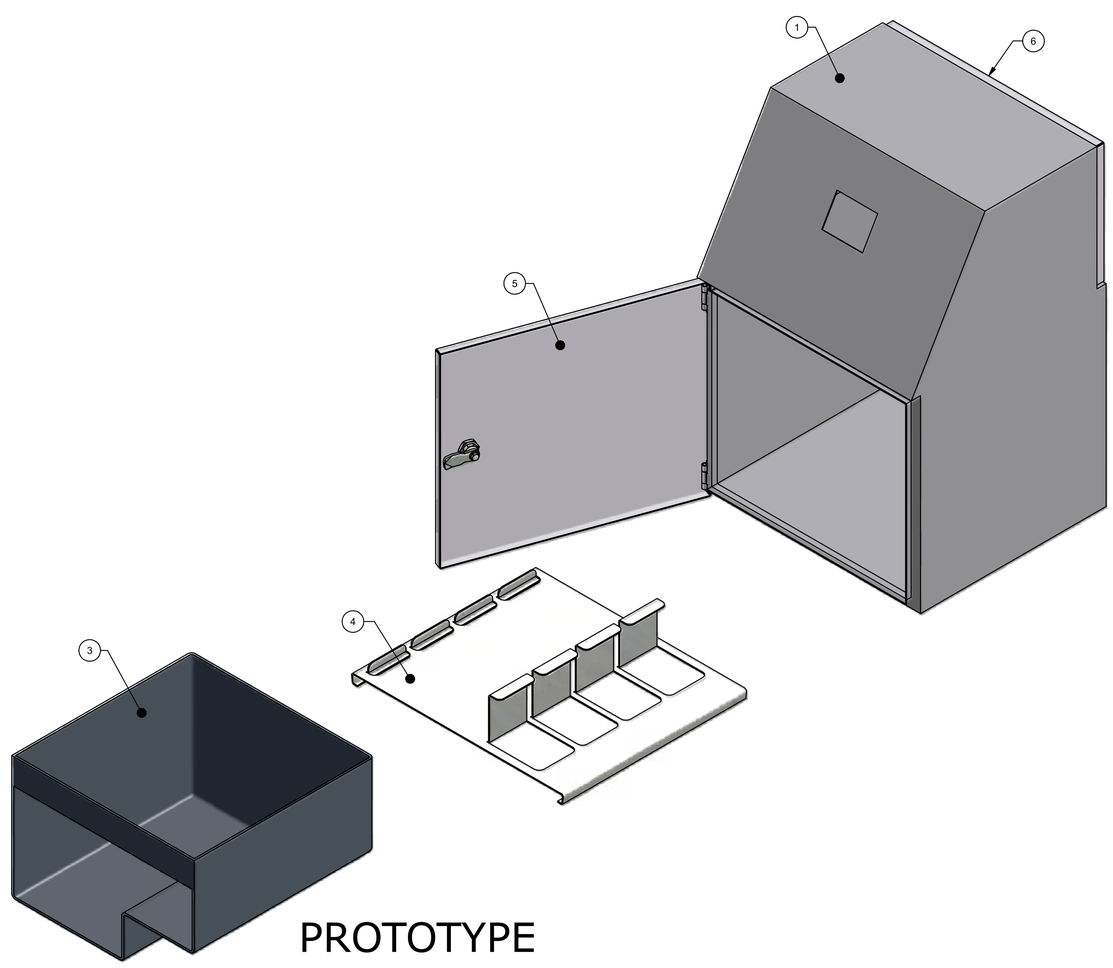

PROTOTYPE

TEKNOLOGISK
INSTITUT
DMRI