TEKNOLOGISK INSTITUT

Procesventilation

-et vigtigt tema i den grønne omstilling

3. marts 2020 Teknologisk Institut, Taastrup

VELTEK og Teknologisk Institut

TEKNOLOGISK INSTITUT

Procesudsug til flammeskæreborde

ETRECO A/S, adm. direktør Mads Lynggaard
Teknologisk Institut, senioringeniør Christian Drivsholm

Optimeret flammeskærebord og procesudsug

ETRECO A/S, adm. direktør Mads Lynggaard
Teknologisk Institut, senioringeniør Christian Drivsholm
Dansk Energi - Elforsk

Flamme- og plasmaskæring af store metalemner på et typisk 3 x 15 meter skærebord

TEKNOLOGISK INSTITUT

Opbygning af skærebord og ventilation (før-situation)

TEKNOLOGISK INSTITUT

Procesventilationsanlæg

TEKNOLOGISK INSTITUT

Filter og afkast

Opbygning og ventilation (efter)

TEKNOLOGISK INSTITUT

Intelligent kombination af eksisterende løsninger med….

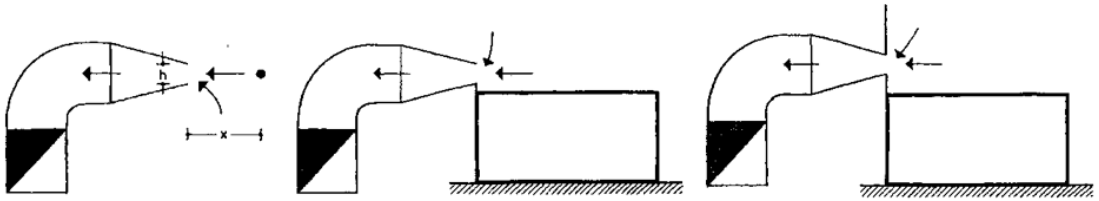

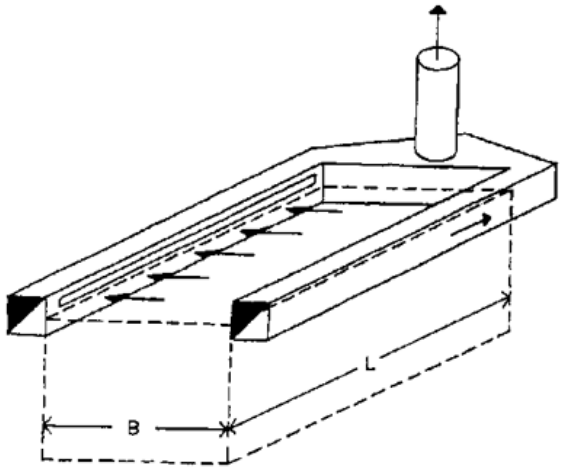

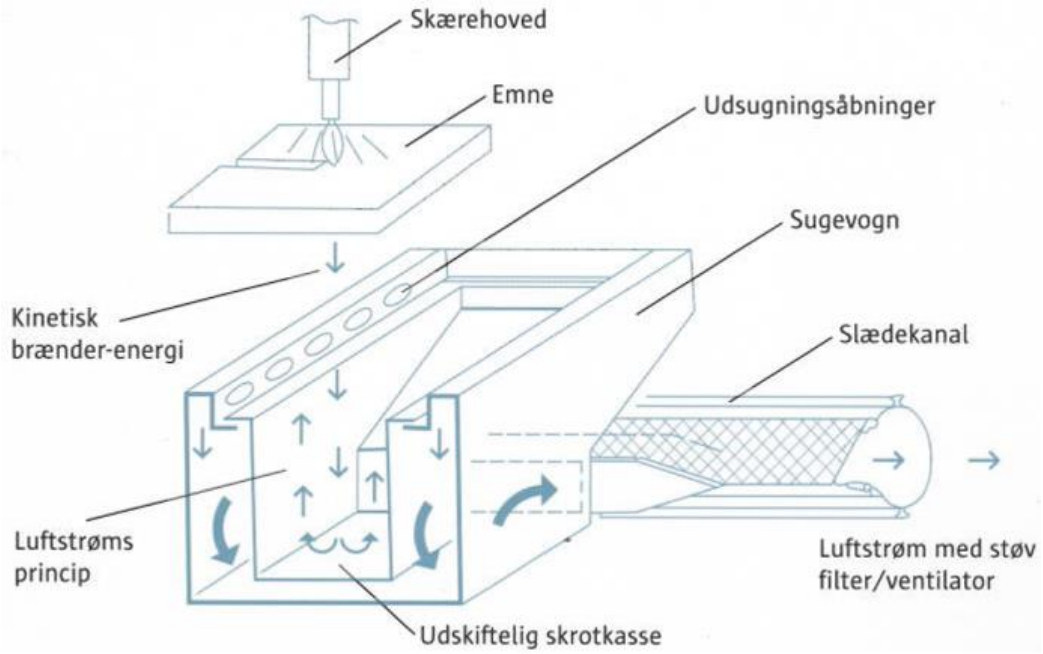

Opbygning og ventilation (efter) fortsat

TEKNOLOGISK INSTITUT

”togskinner” og fleksibelt udsug fra autobranchen!

Endelig løsning

TEKNOLOGISK INSTITUT

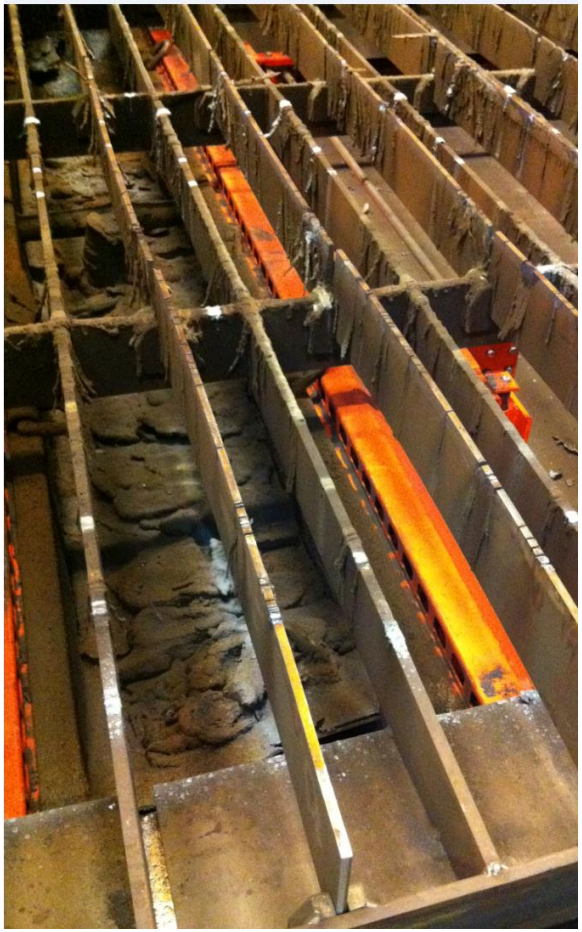

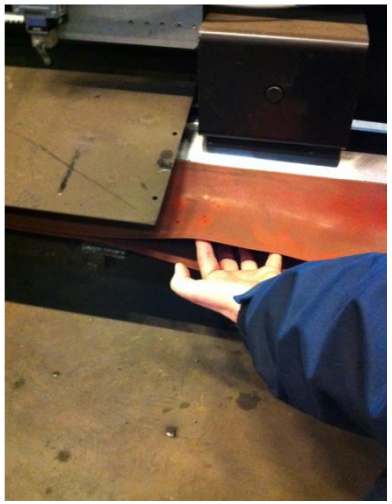

Fordele

- Luftbesparelse 20 - 30 %
- Bedste arbejdshygiejniske forhold for operatør ved rengøring
- Energibesparelse på trykluft til klapventiler (spjæld)
- Energibesparelse til filterrensning
- Forlænget levetid af filtermedie på grund af lavere belastning og færre trykluftrensninger (patenteret, konkurrencedygtig løsning)

Eksempel på spin-off idé

TEKNOLOGISK INSTITUT

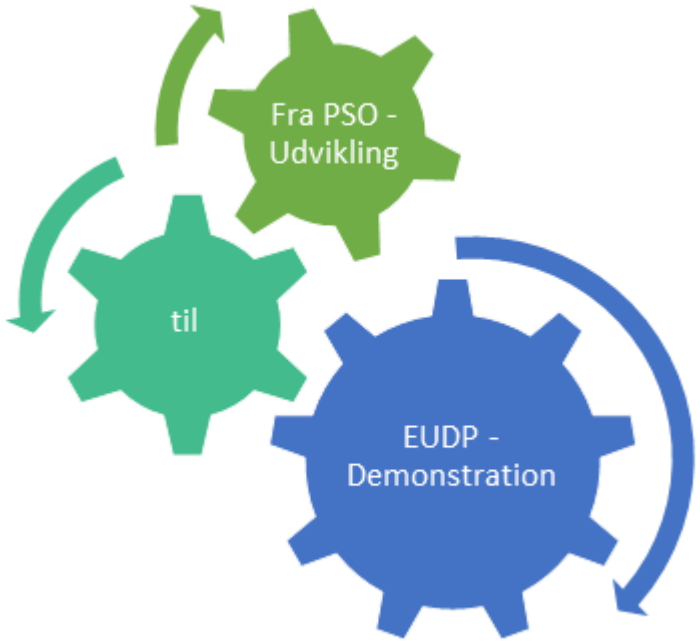

TEKNOLOGISK
INSTITUT

TAK FOR OPMÆRKSOMHEDEN!